05/2013

Mod: MAV-45

Production code: FM450VV+FM400 (BLACK)

Diamond
catering equipment

DATA ULTIMA MODIFICA	22/05/2013
NOTE	

PREZZI NETTI

MIXER 350VV - 450VV - 650VV Serie Giò

N.	Denominazione	Codice	Prezzo
1	CAVO ALIMENT. COMPLETO V.230/50-60Hz	F2400	
	CAVO ALIMENT. COMPLETO V.110/60Hz	F2401	
2	ADESIVO TASTIERA "VV"	F2664	
3	TASTIERA DIGITALE "VV"	F2663	
4	PULSANTE	F2404	
5	SCHEDA POT. SRS 350 "VV" V.230/50-60Hz	F2660	
	SCHEDA POT. SRS 450 "VV" V.230/50-60Hz	F2661	
	SCHEDA POT. SRS 650 "VV" V.230/50-60Hz	F2662	
	SCHEDA POT. SRS 350 "VV" V.110/60Hz	F2945	
	SCHEDA POT. SRS 450 "VV" V.110/60Hz	F2672	
6	VITE 4x15 AUTOFILETTANTE (n.4 pz.)	F2407	
7	KIT composto di 4 TAPPI x IMPUGNATURA	F2408	
8	IMPUGNATURA LATO DESTRO	F2409	
9	IMPUGNATURA LATO SINISTRO	F2410	
10	VITE DA M5x120 MIXER 350 WATT (n.4 pz.)	F2468	
	VITE DA M5x140 MIXER 450 WATT (n.4 pz.)	F2411	
	VITE DA M5x160 MIXER 650 WATT (n.4 pz.)	F2665	
11	SENSORE DI VELOCITA'	F2666	
12	MOTORE 350 WATT V.230/50-60Hz	F2469	
	MOTORE 450 WATT V.230/50-60Hz	F2412	
	MOTORE 650 WATT V.230/50-60Hz	F2667	
	MOTORE 350 WATT V.110/60Hz	F2946	
	MOTORE 450 WATT V.110/60Hz	F2413	
	COPPIA SPAZZOLE x MIXER 350-450 Watt	F2940	
	COPPIA SPAZZOLE x MIXER 650 Watt	F2941	
13	ANELLO INOX MIXER 350VV	F2668	
	ANELLO INOX MIXER 450VV	F2669	
	ANELLO INOX MIXER 650VV	F2670	
14	DISTANZIALE (SOLO PER MIXER 650 WATT)	F2671	
15	CARCASSA MOTORE 350	F2470	
	CARCASSA MOTORE 450/650	F2415	
16	CALOTTA MOTORE	F2416	
17	GIUNTO GRANDE FEMMINA	F2523	
18	GIUNTO GRANDE MASCHIO	F2524	
19	ANELLO FERMACUSCINETTO DA 26mm	F2525	
20	CUSCINETTO 608 2RS	F2421	
21	ANTIRUMORE IN GOMMA	F2526	
22	BOCCOLA IN ALLUMINIO FRUSTA	F2422	
23	CUSCINETTO 608 2RS	F2421	
24	ANELLO OR 2087	F2471	
25	GHIERA	F2426	
26	COPERCHIO SCATOLA RIDUTTORE	F2427	
27	ANELLO OR 4x2 (n.4 pz.)	F2472	
28	VITE DA 4x25 (n.2 pz.)	F2473	
29	ANELLO OR 93x1,2	F2474	

N.	Denominazione	Codice	Prezzo
30	ALBERINO CON INGRANAGGIO	F2428	
31	INGRAN. SEMPLICE CON ALBERO INOX	F2431	
32	INGRAN. DOPPIO CON ALBERO INOX	F2430	
33	SCATOLA RIDUTTORE	F2432	
34	VITE DA 4x22 (n.4 pz.)	F2433	
35	KIT composto di 4 TAPPI x FRUSTE	F2434	
36	PARAOLIO 8x18x5 (n.2 pz.)	F2419	
37	FRUSTA (n.2 pz.)	F2435	
38	GRUPPO RIDUTTORE FRUSTE	F2436	
39	GIUNTO GRANDE MASCHIO	F2524	
40	ANELLO FERMACUSCINETTO DA 26mm	F2525	
41	CUSCINETTO 608 2RS	F2421	
42	ANTIRUMORE IN GOMMA	F2526	
43	BOCCOLA IN ALLUMINIO MESCOLATORE	F2438	
44	GHIERA	F2426	
45	TUBO INOX 40x2 L.300mm	F2439	
	TUBO INOX 40x2 L.400mm	F2441	
	TUBO INOX 40x2 L.500mm	F2442	
	TUBO INOX 40x2 L.600mm	F2443	
46	RAGNO ANTIVIBRANTE solo su F2532-F2533	F2803	
47	ALBERINO INOX 10mm L.300mm	F2530	
	ALBERINO INOX 10mm L.400mm	F2531	
	ALBERINO INOX 10mm L.500mm	F2532	
	ALBERINO INOX 10mm L.600mm	F2533	
47a	ALBERINO INOX-ALLUM. L.400mm dal 2012	F2933	
	ALBERINO INOX-ALLUM. L.500mm dal 2012	F2934	
	ALBERINO INOX-ALLUM. L.600mm dal 2012	F2935	
48	CUSCINETTO 608 2RS INOX	F2424	
49	ANTIRUMORE IN GOMMA	F2526	
50	CAMPANA GRANDE INOX	F2535	
51	TENUTA MECCANICA DA 8mm	F2536	
52	GRANO M5x6	F2457	
53	COLTELLO INOX	F2458	

MIXER "serie Giò"

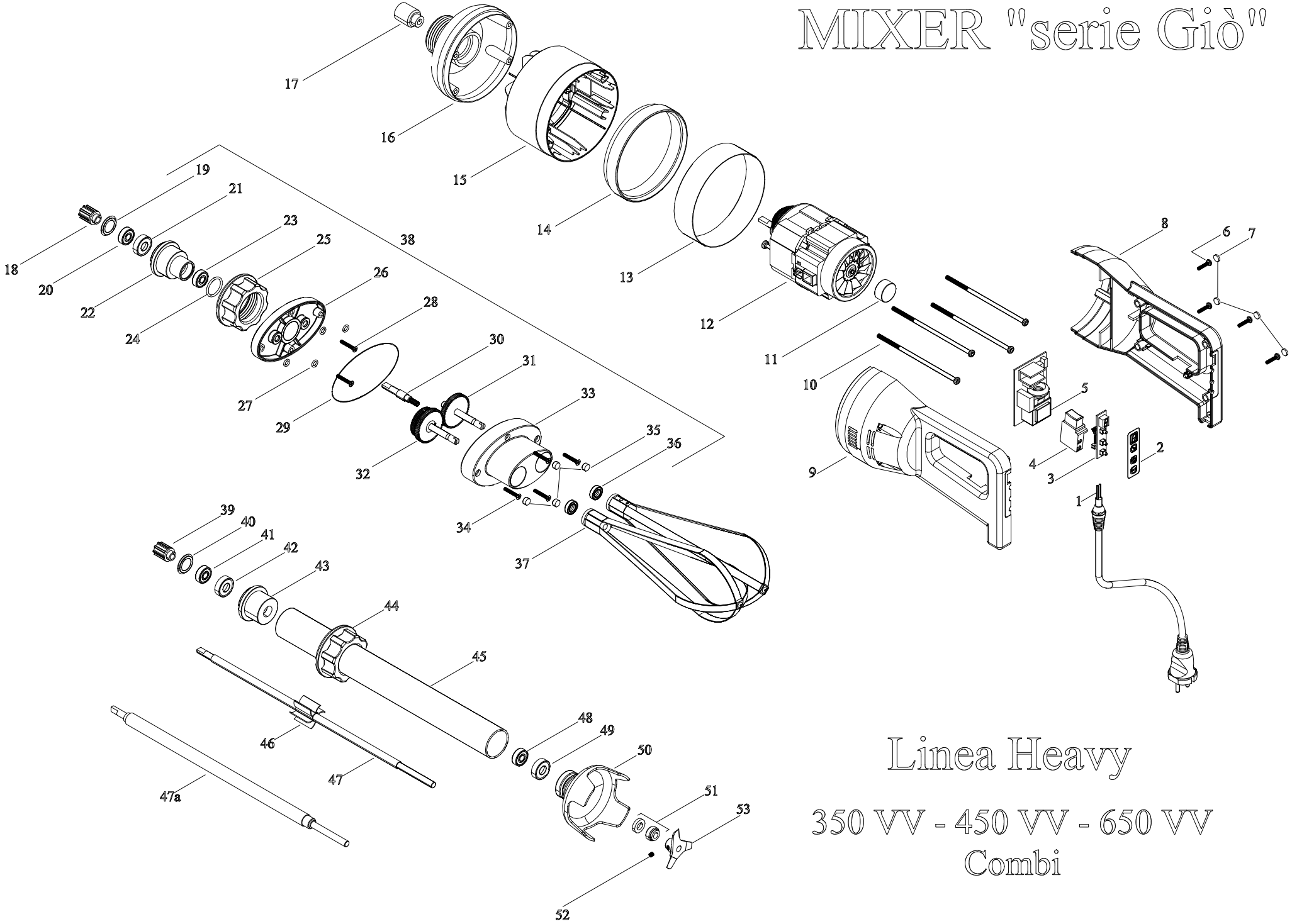

Linea Heavy

350 VV - 450 VV - 650 VV
Combi